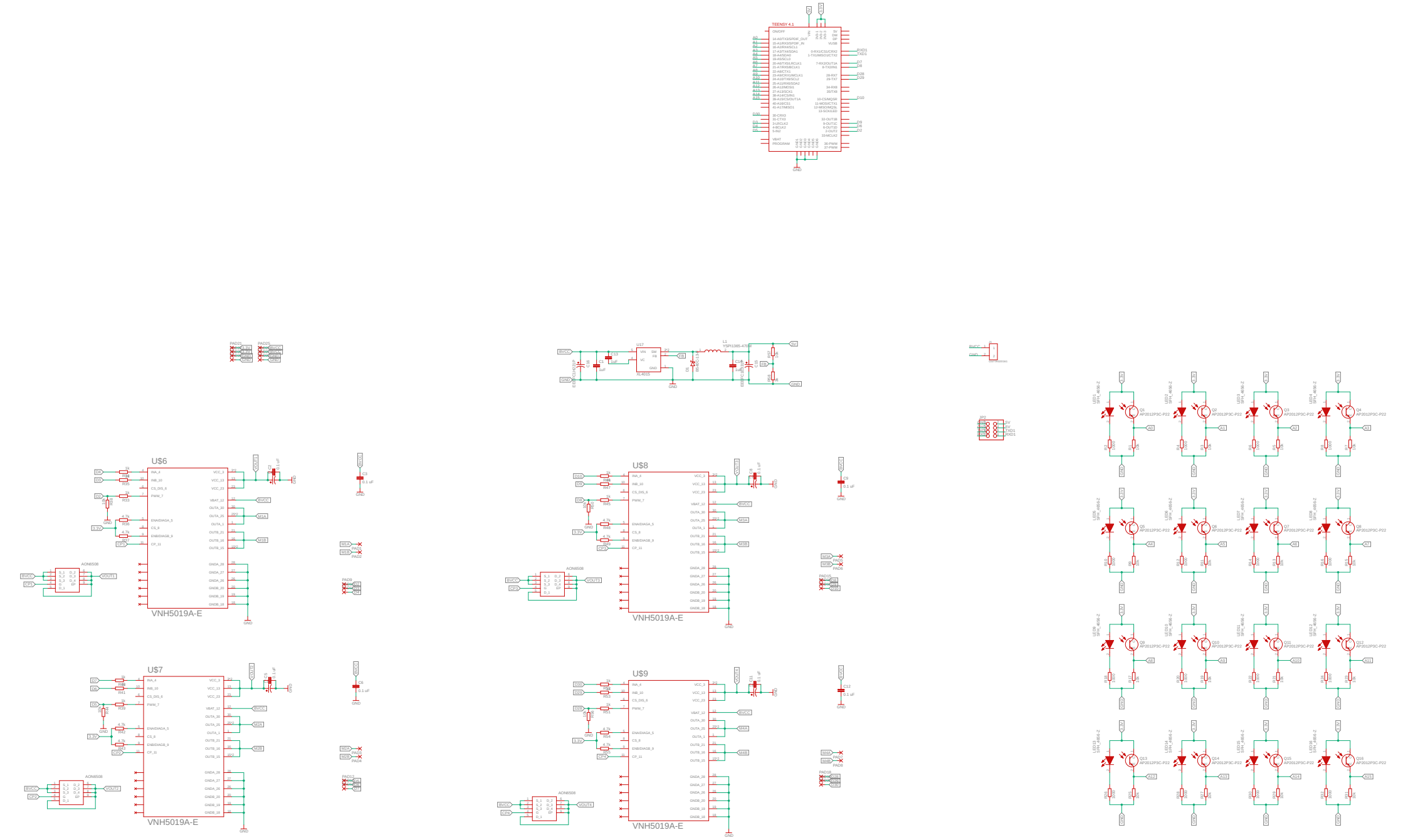
TEENSY 4.1
U$6
U$7
U$8
U$9
VNH5019A-E
AON6508
L1
YSR1365-470M
XL4015
U17
U2
LED1 SFH_4656-Z
LED2 SFH_4656-Z
LED3 SFH_4656-Z
LED4 SFH_4656-Z
LED5 SFH_4656-Z
LED6 SFH_4656-Z
LED7 SFH_4656-Z
LED8 SFH_4656-Z
LED9 SFH_4656-Z
LED10 SFH_4656-Z
LED11 SFH_4656-Z
LED12 SFH_4656-Z
LED13 SFH_4656-Z
LED14 SFH_4656-Z
LED15 SFH_4656-Z
LED16 SFH_4656-Z
Q1 AP2012P3C-P22
Q2 AP2012P3C-P22
Q3 AP2012P3C-P22
Q4 AP2012P3C-P22
Q5 AP2012P3C-P22
Q6 AP2012P3C-P22
Q7 AP2012P3C-P22
Q8 AP2012P3C-P22
Q9 AP2012P3C-P22
Q10 AP2012P3C-P22
Q11 AP2012P3C-P22
Q12 AP2012P3C-P22
Q13 AP2012P3C-P22
Q14 AP2012P3C-P22
Q15 AP2012P3C-P22
Q16 AP2012P3C-P22

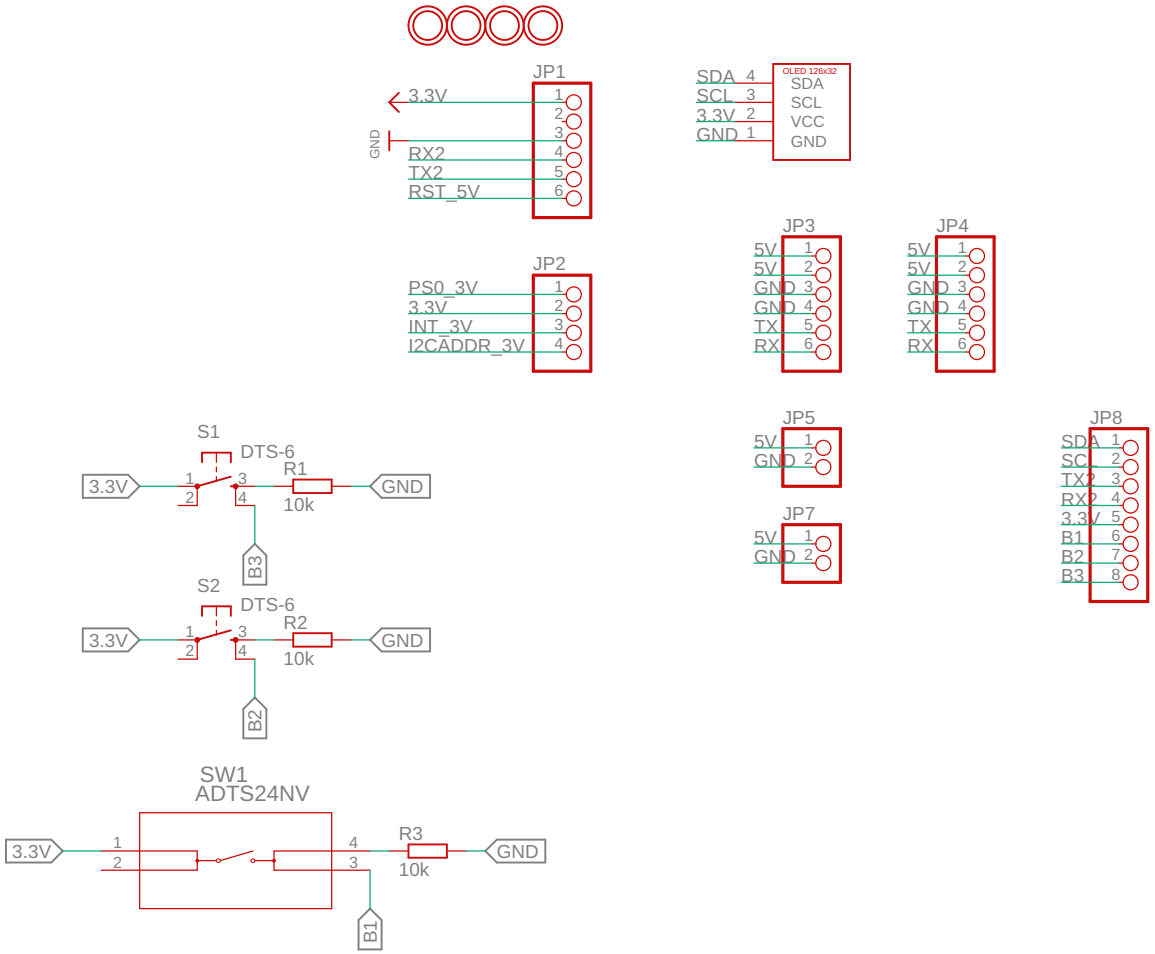
JP1
3.3V
GND
RX2
TX2
RST_5V
JP2
PS0_3V
3.3V
INT_3V
I2CADDR_3V
OLED 126x32
SDA
SCL
VCC
GND
JP3
5V
GND
TX
RX
JP4
JP5
JP7
JP8
B1
B2
B3
S1
DTS-6
R1
10k
S2
R2
SW1
ADTS24NV
R3